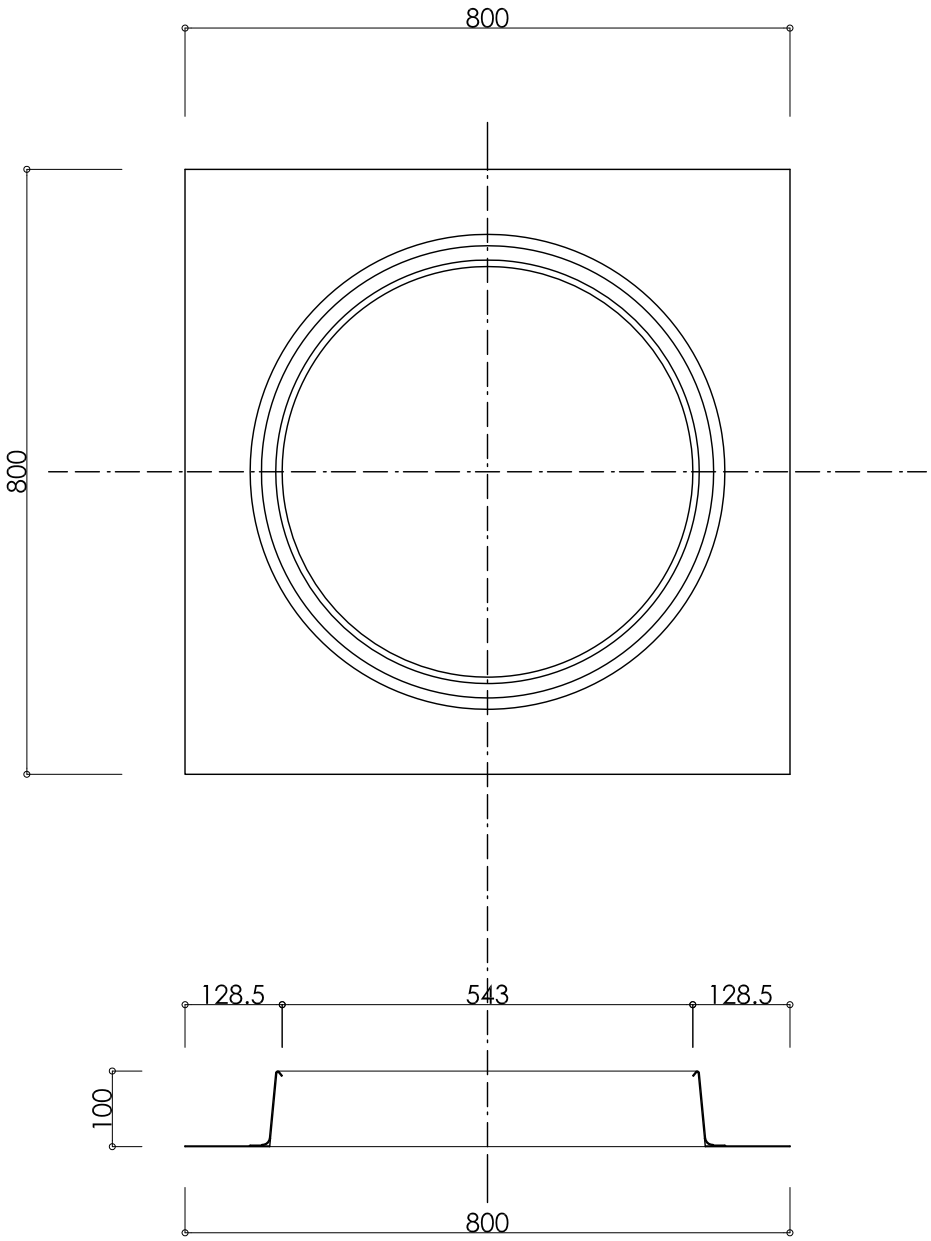

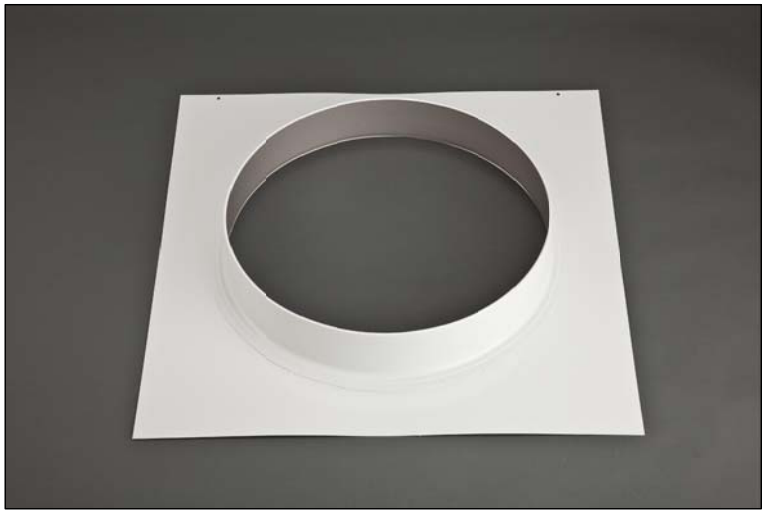

スカイライトチューブ	Memo	Project SLT CAD部品図面	Drawing Title RB-600-2	Date 11/4/14 SCALE 1/10	No.