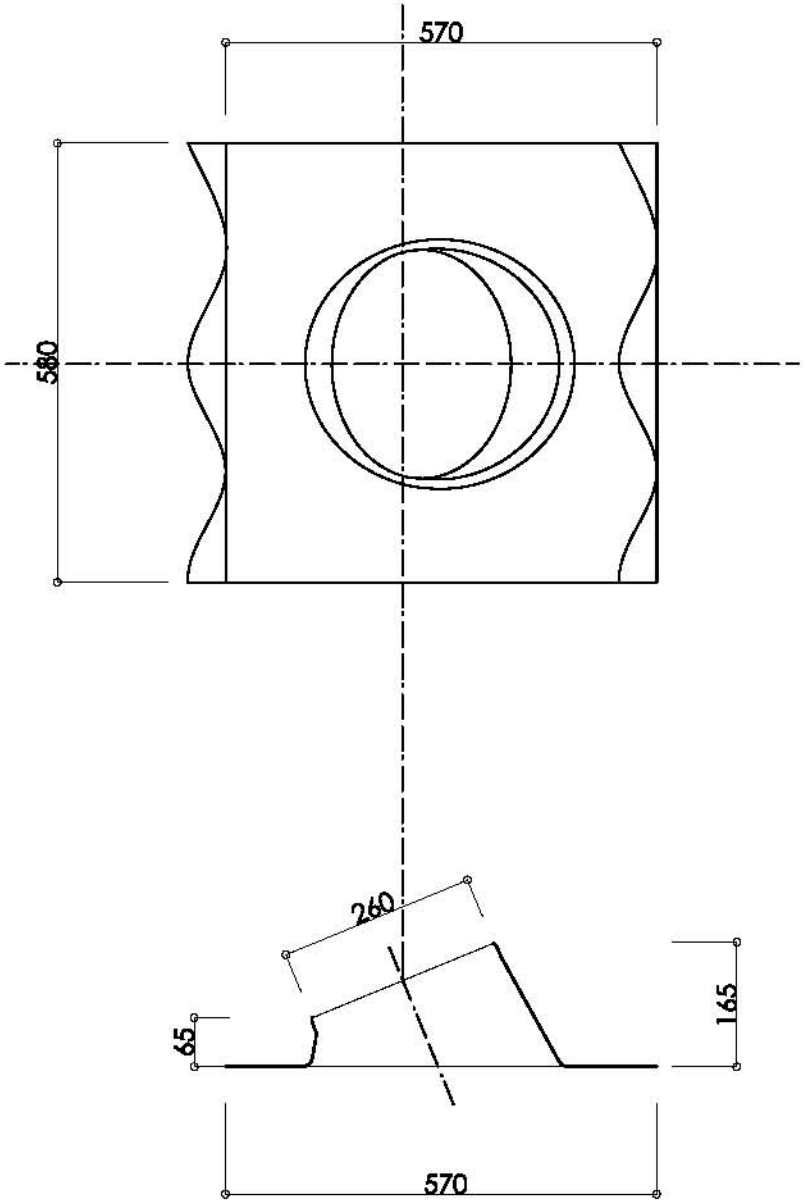

スカイライトチューブ	Memo	Project SLT CAD部品図面	Drawing Title RB-1	Date 10/12/8 SCALE 1/10	No. B−1